POZNÁMKA

- **PŘED VÝROBOU PRVKŮ NUTNO ZAMĚŘIT SKUTEČNÉ ROZMĚRY DOTČENÝCH STAVEBNÍCH KONSTRUKCÍ PŘÍMO NA STAVBĚ !**
- **VÝKRESOVÁ DOKUMENTACE NENAHRAZUJE DOKUMENTACI DÍLENSKOU. TU JE NUTNO ODSOUHLASIT S PROJEKTANTEM**
- **VZHLED VŠECH PRVKŮ VIDITELNÝCH V INTERIÉRU I EXTERIÉRU NUTNO ODSOUHLASIT ARCHITEKTEM**
- **VZORKY BAREVNÉHO ŘEŠENÍ PODLÉHAJÍ SCHVÁLENÍ ARCHITEKTEM**

Budova ČSÚ Ostrava, ul. Repínova č.17
stavební úpravy

ČESKÝ STATISTICKÝ ÚŘAD

VEDOUCÍ PROJEKTU	ARCHITEKT	ZODPOVĚDNÝ PROJEKTANT	VYPRACOVAL
Tomáš Lehnert	Ing. Pavel Pietak	Tomáš Lehnert	Ing. Daniela Prášková

OBJEDNATEL
ČR - Český statistický úřad, Na padesátém 81, 100 82, Praha 10

STAVEBNÍ OBJEKT	STUPEŇ	DATUM
	DSP	08.2013

ČÁST	FORMÁT A4	MĚŘÍTKO
D.1.1 Architektonicko stavební řešení	A4	

NÁZEV VÝKRESU

VÝPIS ZÁMEČNICKÝCH VÝROBKŮ

ARCHIVNÍ ČÍSLO

ČÍSLO ZAKÁZKY	ČÍSLO VÝKRESU	ZMĚNA
13-030-4	**D.1.1 - 07**	**0**

ODK.	SCHÉMA	POPIS	POČET KUSŮ 1.np	2.np		3.np	4.np	CELKEM	POZNÁMKA
Z 01								1	

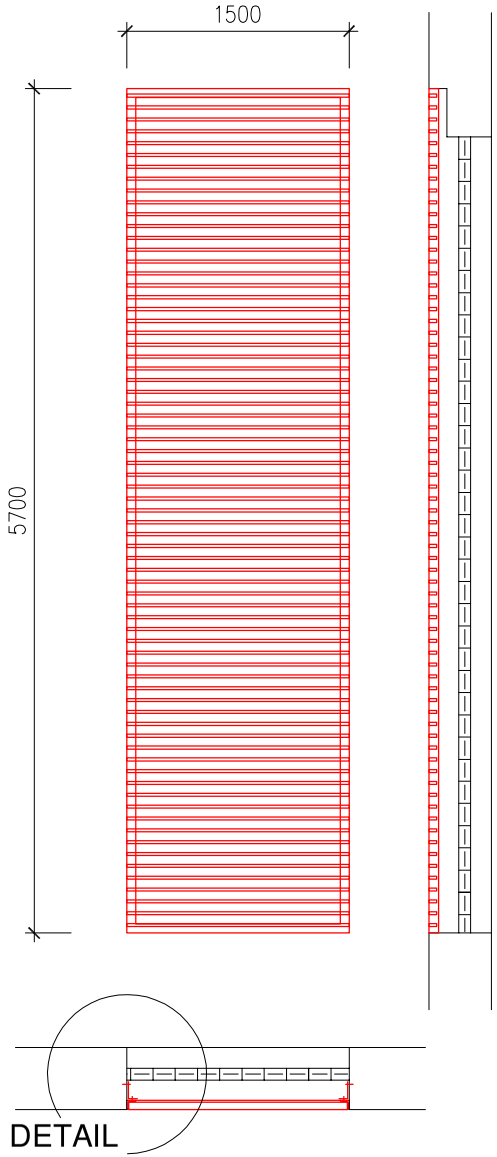

OCELOVÁ MŘÍŽ V MÍSTĚ LUXFER
STAVEBNÍ OTVOR: ~5700 x~ 1500
MŘÍŽ SLOŽENÁ Z RÁMU L60/60/8 A HLINÍKOVÝCH LAMEL (JÄKLU) 20/50
ŽÁROVĚ POZINKOVANÁ + NÁSTŘIK V RAL SHODNÝ S MŘÍŽI U VSTUPU

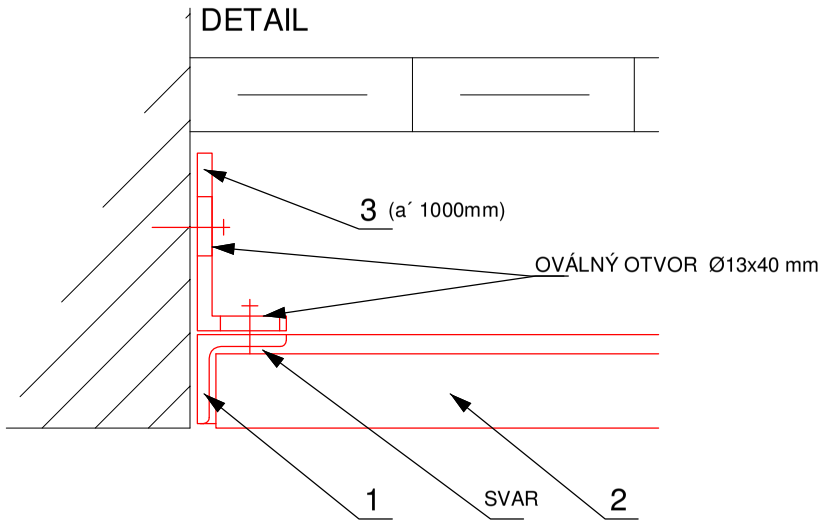

VÝPIS MATERIÁLŮ

Položka	Název - rozměr	Poč./ Délka	Poznámka	Materiál	Hmotnost [kg/m]	Hmotnost [kg]
1	L 60x60x8	14,50	žárově zinkovat	Ocel	7,40	107.30
2	HLINÍKOVÝ JÄKL 50x20	106,5		Hliník	0,72	76,68
3	PL10 - 60x120	15ks	žárově zinkovat a´1000mm	Ocel	14,00	23,00
4	SVAŘOVÁNÍ	1	díl. + mont.	E-B 121		1,47
	KOTVA LEPENÁ DO BETONU	15ks				
	ZÁVITOVÝ SVORNÍK - M10	15ks				
	Celková hmotnost oceli					150,00
	Celková hmotnost hliníku					80,00

AKCE: BUDOVA ČSÚ OSTRAVA, UL. REPÍNOVA č.17 - STAVEBNÍ ÚPRAVY

VÝPIS ZÁMEČNICKÝCH VÝROBKŮ

ZAK. Č.: 13-030-4/D.1.1-07

LIST Č.: 02

ODK.	SCHÉMA	POPIS	POČET KUSŮ 1.np	2.np		3.np	4.np	CELKEM	POZNÁMKA
Z 02	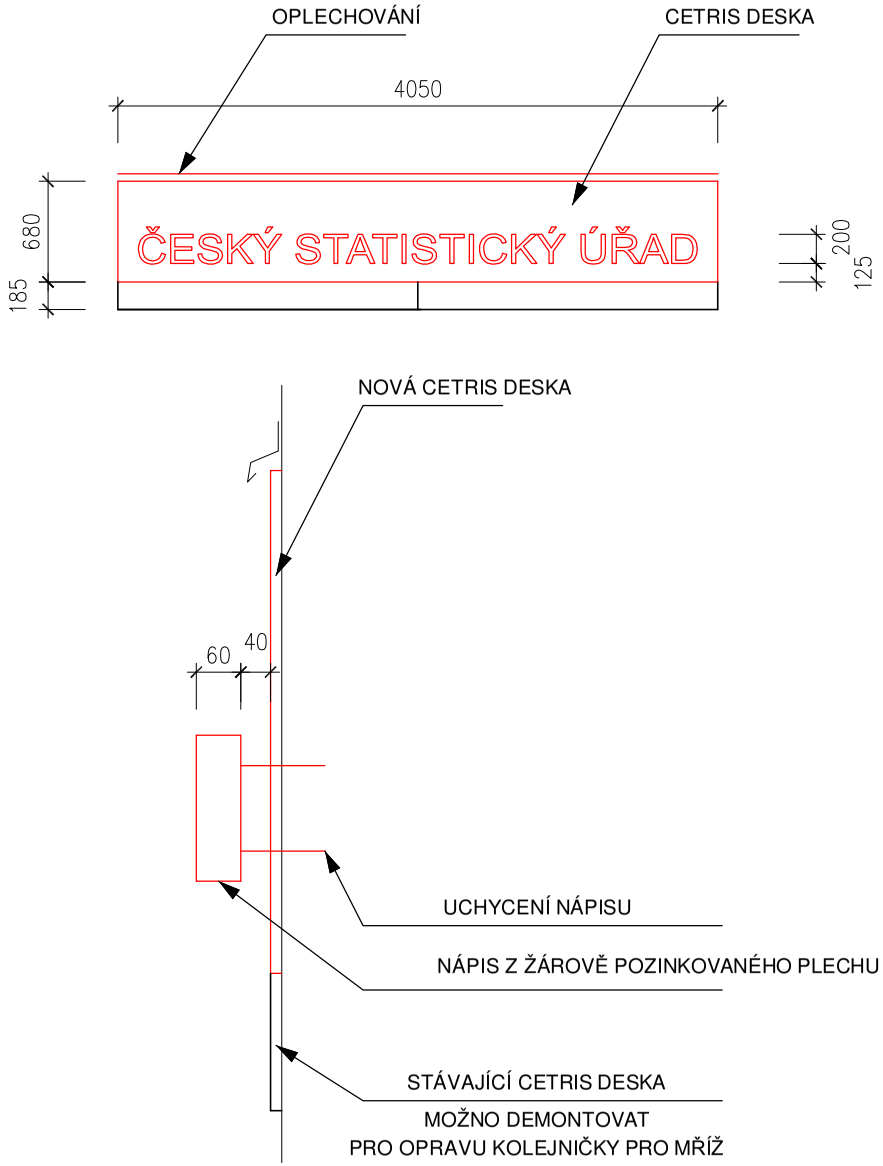	NÁPIS ČESKÝ STATISTICKÝ ÚŘAD NÁPIS Z ŽÁROVĚ POZINKOVANÉHO PLECHU NÁSTŘIK RAL 9006						1	

AKCE:	BUDOVA ČSÚ OSTRAVA, UL. REPÍNOVA č.17 - STAVEBNÍ ÚPRAVY	VÝPIS ZÁMEČNICKÝCH VÝROBKŮ	ZAK. Č.: 13-030-4/D.1.1-07	LIST Č.: 03